Vákuumos csapadékvíz- elvezetés

CSAPADÉKVÍZ MENEDZSMENT | SZERELÉSI SEGÉDLET

PIPELIFE

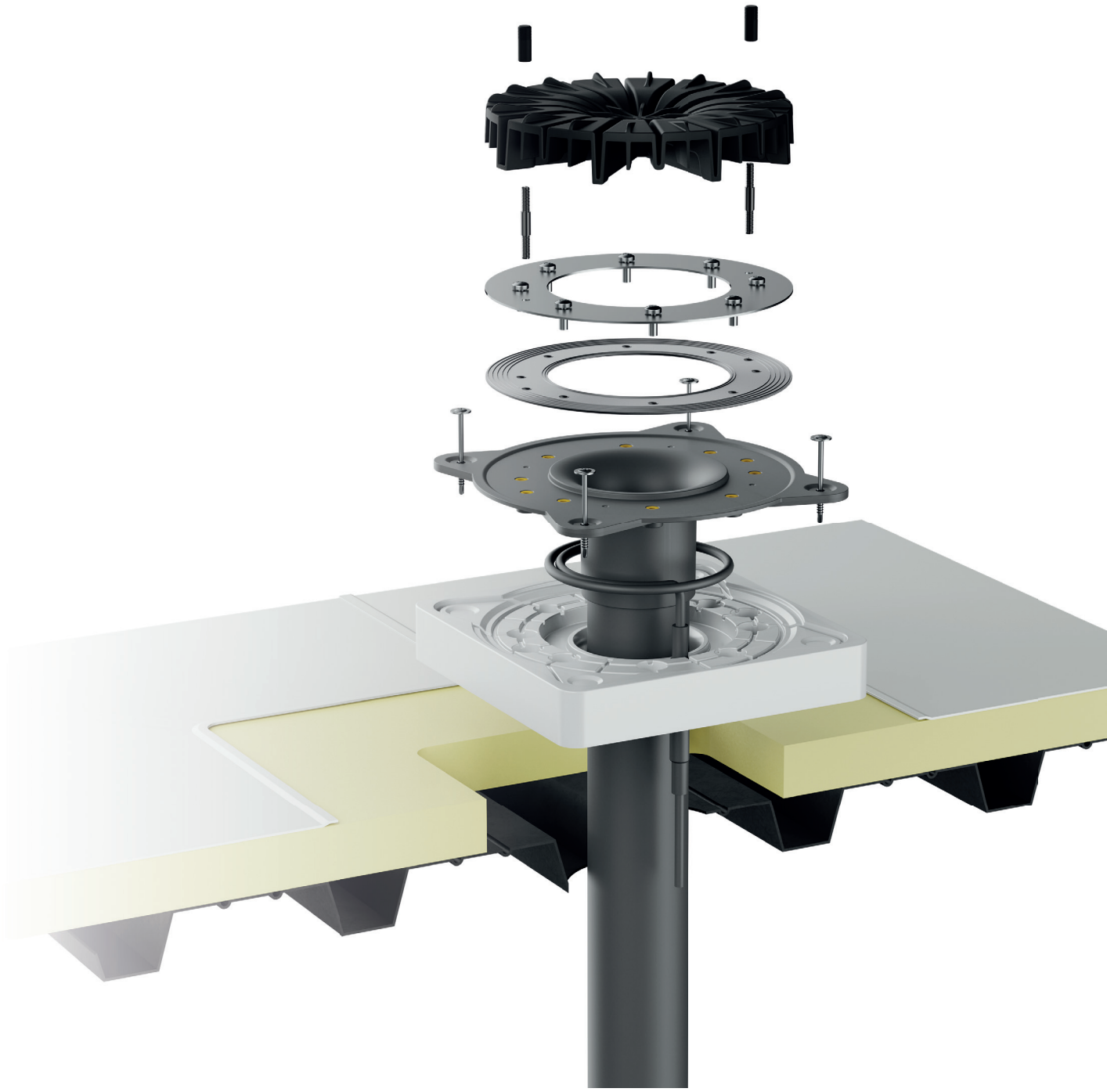

wienerberger

Rögzítésre vonatkozó szerelési előírások

Vákuumos csapadékvízelvezető rendszereknél a csőhálózatra jelentős hőtágulás jellemző, ezért megfelelő acél rögzítő rendszer kialakítása szükséges. Normál hőmérséklet tartományban ez megakadályozza a csővezeték hőtágulásból adódó hosszváltozását. A helytelen kiépítés a rendszer károsodását okozhatja, ami korlátozza a tetőfelületen összegyűlt vízmennyiség elvezetését.

A rögzítéstechnikai rendszer elemei a következők:

- C profilú acél sín, síntoldókkal (átmérőktől függően különböző méretben)
- Fém dűbel (Betonhoz való rögzítéshez)
- Trapézlemez függesztők
- Menetes szárak
- Egyszerű megfogó bilincsek
- Csavarok, anyák, alátétek

A rögzítés szabályai

Acél rögzítő sín

Az acél C profilú síneket menetes szárak, anyák és alátétek segítségével kell a mennyezethez rögzíteni. Beton födém esetén acél dűbelt, míg trapézlemez tető esetén trapézlemez függesztőt kell alkalmazni a szükséges rögzítő csavarokkal.

A síneket függesztő menetes szárak távolsága távolsága a sínek mérete és a rögzítendő csőátmérők függvényében

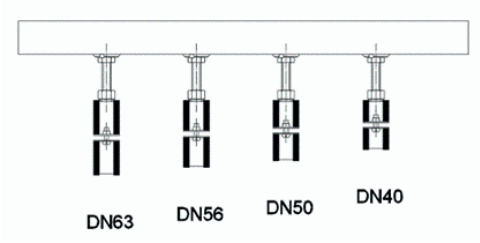

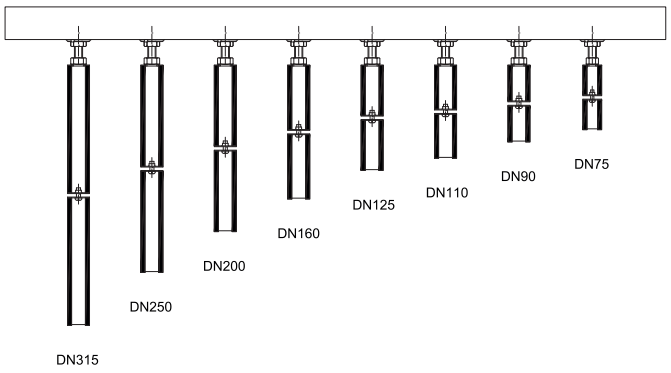

DN40-től DN63-ig a beépítendő sín méret 28/30mm, a függesztési távolság 3m.

DN75-től DN315-ig a beépítendő sín méret 38/40mm. A függesztési távolság DN75-től DN90-ig 3m, DN110-től DN315-ig 2m.

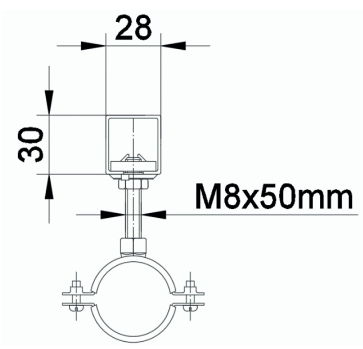

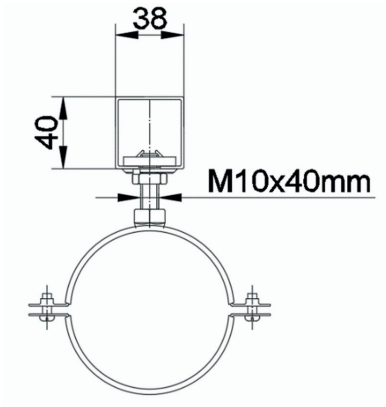

Rögzítés típusok

Egyszerű megfogásoknál és fixmegfogásoknál is azonos típusú csőbilincset kell alkalmazni.

Az **egyszerű csőmegfogások** feladata a csövek függesztése, azok lehajlásának megakadályozása. Nem feladatuk a tengely irányú erők felvétele. A bilincsek beépítésekor az alábbi távolságokat kell betartani:

Csőátmérő	**Függesztési távolság**
DN40	800mm
DN50	800mm
DN56	800mm
DN63	800mm
DN75	800mm
DN90	900mm
DN110	1100mm
DN125	1250mm
DN160	1600mm
DN200	2000mm
DN250	2000mm
DN315	2000mm

A fix megfogások feladata a hőtágulásból származó erők felvétele. Az alábbi helyekre kell beépíteni fix megfogásokat:

- Az egybefüggő sínszakaszok két végpontjába
- Egyenes csőszakaszokba 10-12 méterenként
- Minden ágidomhoz
- Minden iránytörés elé és után
- Ø250-315 mérettartományban a fent meghatározott helyekre dupla bilincsel kell számolni (3. típus)

A fix megfogások esetében három kialakítást különböztethetünk meg.

1. Fixponti megfogás kialakítása DN40-től DN125-ig, tompahegesztési varratra rögzített csőbilinccsel.

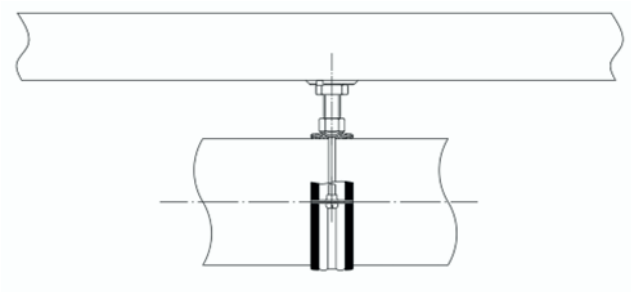

2. Fixponti megfogás kialakítása DN160-tól DN200-ig, két tompahegesztési varrat közé rögzített csőbilinccsel.

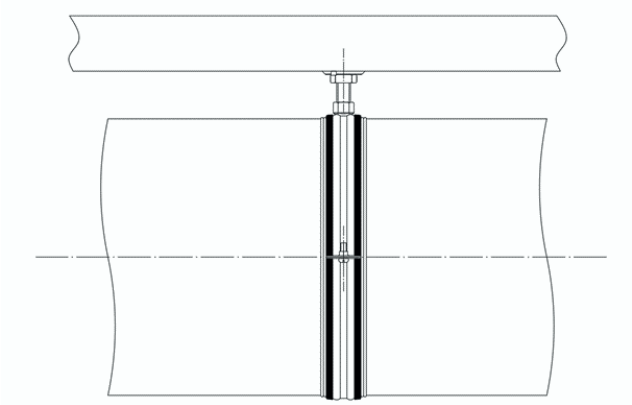

3. Fixponti megfogás kialakítása DN250-től DN315-ig, elektrofúziós karmantyú két oldalára rögzített csőbilinccsekkel.

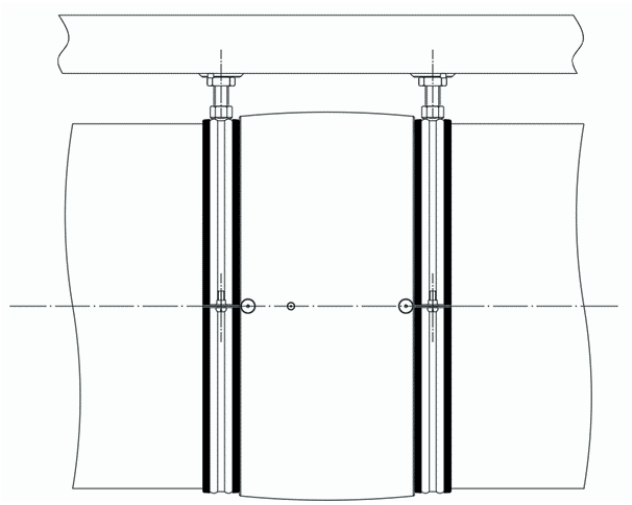

Csúszóanya

A sínek és a bilincsek gyors, egyszerű és biztonságos szerelhetőségét a csúszóanya rendszer biztosítja.

A csúszó anya rendszer alkalmazásának lépései:

1. A C-profil alsó nyílásának megfelelő irányba fordítjuk az anyát
2. Ütközésig feltoljuk az anyát a profilba, miközben kézi erővel elforgatjuk a csavart óramutató járásával megegyező irányba
3. A megfelelő pozícióba toljuk a csúszóanyát
4. Villáskulccsal megforgatjuk az anyacsavart óramutató járásával megegyező irányba, amíg érezhetően meg nem szorul. Túlhúzni nem szabad, mert a 38/40-es sínekben műanyag ütköző csapok tartják a csúszóanyát megfelelő pozícióban, rögzített állapotban. Erős túlfeszítés esetén ezek letörhetnek, az anya túlfordulhat és kieshet a sínből.

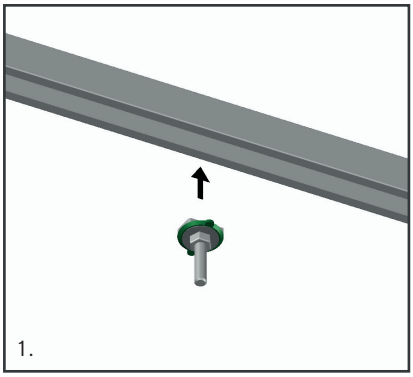

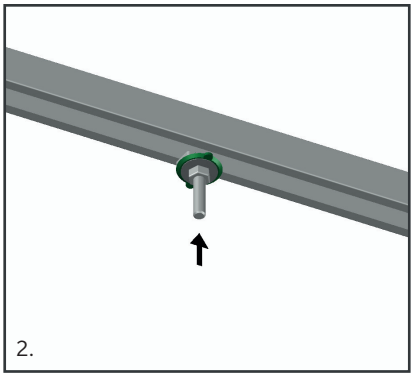

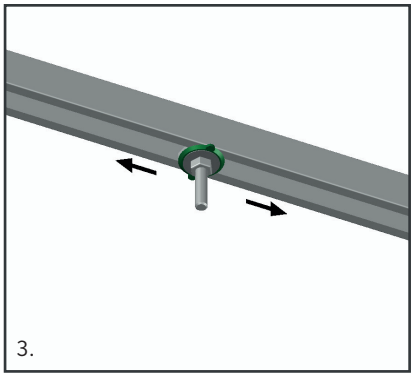

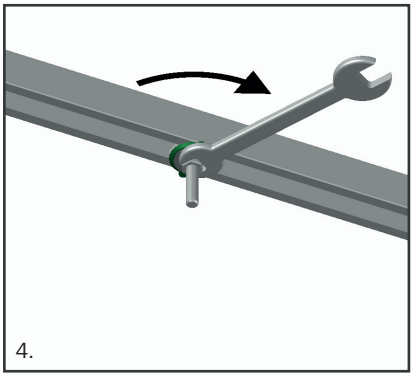

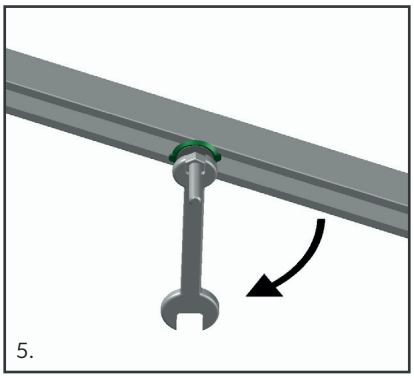

Termékválaszték

















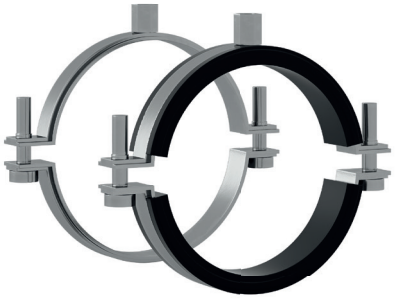

Vákuumos tetőlefolyó



CIKKSZÁM	MEGNEVEZÉS
VDPL-DN75	SZORÍTÓPEREMES LEFOLYÓFEJ DN75
VDPL-DN75-PVC	PVC SZIGETELŐ GALLÉROS LEFOLYÓFEJ DN75
VDPL-DN75-FPO	FPO SZIGETELŐ GALLÉROS LEFOLYÓFEJ DN75
VDHM-HE	ÖNSZABÁLYOZÓ FŰTŐKÁBEL 230V / 10W
VDPL-VBC75	HORGANYZOTT ACÉL SZORÍTÓ PEREMES SZIGETELŐ GALLÉR PÁRAZÁRÓ SZIGETELÉSHEZ DN75
VDPL-BITUMEN	HORGANYZOTT ACÉL SZORÍTÓ PEREMES SZIGETELŐ GALLÉR BITUMEN SZIGETELÉSHEZ DN75

PEHD lefolyó csövek



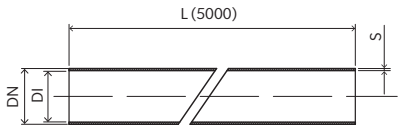

CIKKSZÁM	MEGNEVEZÉS	DN (mm)	DI (mm)	S (mm)
VD040H-5M	CSÖ PEHDd50 5M	40	34	3
VD050H-5M	CSÖ PEHDd56 5M	50	44	3
VD056-5M	CSÖ PEHDd63 5M	56	50	3
VD063H-5M	CSÖ PEHDd75 5M	63	57	3
VD075H-5M	CSÖ PEHDd90 5M	75	69	3
VD090H-5M	CSÖ PEHDd110 5M	90	83	3.5
VD110H-5M	CSÖ PEHDd125 5M	110	101.5	4.2
VD125H-5M	CSÖ PEHDd160 5M	125	115.4	4.8
VD160H-5M	CSÖ PEHD D200 5M	160	147.7	6.2
VD200H-5M-SDR26	CSÖ PEHD D250 5M	200	187.9	6.1
VD250H-5M-SDR26	CSÖ PEHD D315 5M	250	234.8	7.4
VD315H-5M-SDR26	CSŐ PEHD DN315 5M	315	295.9	9.5

45° könyök



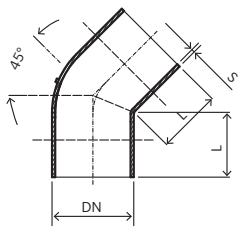

CIKKSZÁM	MEGNEVEZÉS	DN (mm)	S (mm)	L (mm)
VDW050-45C	KÖNYÖK PEHD 45° 50	50	3	40
VDW056-45C	KÖNYÖK PEHD 45° 56	56	3	40
VDW063-45C	KÖNYÖK PEHD 45° 63	63	3	42
VDW075-45C	KÖNYÖK PEHD 45° 75	75	3	40
VDW090-45C	KÖNYÖK PEHD 45° 90	90	3.5	41.5
VDW110-45C	KÖNYÖK PEHD 45° 110	110	4.2	46
VDW125-45C	KÖNYÖK PEHD 45° 125	125	4.8	48
VDW160-45C	KÖNYÖK PEHD 45° 160	160	6.2	47.5
VDW200-45C	KÖNYÖK PEHD 45° 200	200	7.7	67
VDW250-45C	KÖNYÖK PEHD 45° 250	250	9.6	67
VDW315-45C	KÖNYÖK PEHD 45° 315	315	12.1	72

45° ágidom



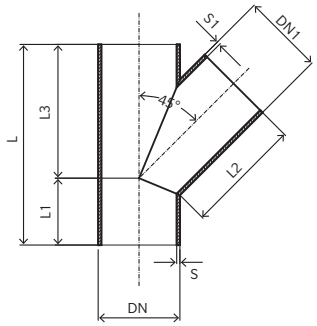

CIKKSZÁM	MEGNEVEZÉS	DN / DN1 (mm)	S / S1 (mm)	L (mm)	L1 (mm)	L2 (mm)	L3 (mm)
VDAG050-45C	ÁG PEHD 45° 50/50	50	3	162	52	109	110
VDAG056-45C	ÁG PEHD 45° 56/56	56	3	170	58	115	112
VDAG063-45C	ÁG PEHD 45° 63/63	63	3	179	65	120	114
VDAG075-45C	ÁG PEHD 45° 75/75	75	3	195	62	130	133
VDAG090-45C	ÁG PEHD 45° 90/90	90	3.5	228	80	144	148
VDAG110-45C	ÁG PEHD 45° 110/110	110	4.3	305	73	185	232
VDAG125-45C	ÁG PEHD 45° 125/125	125	4.9	285	87	187	198
VDAG160-45C	ÁG PEHD 45° 160/160	160	6.2	355	86	235	269
VDAG200-45C	ÁG PEHD 45° 200/200	200	7.7	460	89	297	371
VDAG250-45C	ÁG PEHD 45° 250/250	250	9.6	545	96	355	449
VDAG315-45C	ÁG PEHD 45° 315/315	315	12.1	770	112	400	658

45° szűkített ágidom



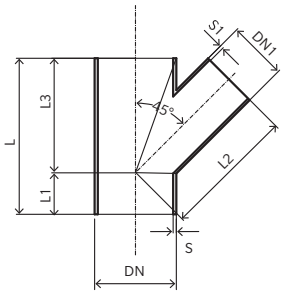

CIKKSZÁM	MEGNEVEZÉS	DN / DN1 (mm)	S (mm)	S1 (mm)	L (mm)	L1 (mm)	L2 (mm)	L3 (mm)
VDAG063/50-45C	ÁG SZŰKÍTETT PEHD 45° 63/50	63/50	3	3	163	58	108.5	105
VDAG090/75-45C	ÁG SZŰKÍTETT PEHD 45° 90/75	90/75	3.5	3	199	72	132	127
VDAG075/50-45C	ÁG SZŰKÍTETT PEHD 45° 75/50	75/50	3	3	160	47	108.5	113
VDAG075/63-45C	ÁG SZŰKÍTETT PEHD 45° 75/63	75/63	3	3	175	55	118	120
VDAG090/50-45C	ÁG SZŰKÍTETT PEHD 45° 90/50	90/50	3.5	3	166	50	109	116
VDAG090/63-45C	ÁG SZŰKÍTETT PEHD 45° 90/63	90/63	3.5	3	182.5	50	123	132.5
VDAG110/63-45C	ÁG SZŰKÍTETT PEHD 45° 110/63	110/63	4.2	3	208	58	128	150
VDAG110/75-45C	ÁG SZŰKÍTETT PEHD 45° 110/75	110/75	4.2	3	217	54	133	163
VDAG110/90-45C	ÁG SZŰKÍTETT PEHD 45° 110/90	110/90	4.2	3,5	228	75	144	153
VDAG125/75-45C	ÁG SZŰKÍTETT PEHD 45° 125/75	125/75	4.8	3	224	65	140	159
VDAG125/90-45C	ÁG SZŰKÍTETT PEHD 45° 125/90	125/90	4.8	3.5	241	78	152	163
VDAG125/90-45C	ÁG SZŰKÍTETT PEHD 45° 125/90	125/110	4.8	4.2	264	75	172	189
VDAG160/110-45C	ÁG SZŰKÍTETT PEHD 45° 160/110	160/110	6.2	4.2	288	70	189	218
VDAG160/125-45C	ÁG SZŰKÍTETT PEHD 45° 160/125	160/125	6.2	4.8	305	78	202	227
VDAG200/110-45C	ÁG SZŰKÍTETT PEHD 45° 200/110	200/110	7.7	4.2	330	87	197	243
VDAG200/125-45C	ÁG SZŰKÍTETT PEHD 45° 200/125	200/125	7.7	4.8	353	70	208	283
VDAG200/160-45C	ÁG SZŰKÍTETT PEHD 45° 200/160	200/160	7.7	6.2	390	72	243	318
VDAG250/110-45C	ÁG SZŰKÍTETT PEHD 45° 250/110	250/110	9.6	4.2	345	68	222	277
VDAG250/125-45C	ÁG SZŰKÍTETT PEHD 45° 250/125	250/125	9.6	4.8	370	65	233	305
VDAG250/160-45C	ÁG SZŰKÍTETT PEHD 45° 250/160	250/160	9.6	6.2	415	70	270	345
VDAG315/110-45C	ÁG SZŰKÍTETT PEHD 45° 315/110	315/110	12.1	4.2	305	50	196	255
VDAG315/125-45C	ÁG SZŰKÍTETT PEHD 45° 315/125	315/125	12.1	4.8	395	80	236	315
VDAG315/160-45C	ÁG SZŰKÍTETT PEHD 45° 315/160	315/160	12.1	6.2	362	70	230	292

Excentrikus szűkítő



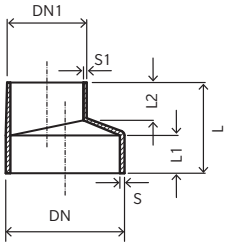

CIKKSZÁM	MEGNEVEZÉS	DN/ DN1 (mm)	S (mm)	S1 (mm)	L (mm)	L1 (mm)	L2 (mm)
VDR050/40-EXC	SZŰKÍTŐ EXCENTRIKUS PEHDd50/40	50/40	3	3	96.8	36	44.5
VDR056/50-EXC	SZŰKÍTŐ EXCENTRIKUS PEHDd56/50	56/50	3	3	96.8	36	44.5
VDR063/50-EXC	SZŰKÍTŐ EXCENTRIKUS PEHDd63/50	63/50	3	3	95	46	43
VDR063/56-EXC	SZŰKÍTŐ EXCENTRIKUS PEHDd63/56	63/56	3	3	96	46	42
VDR075/50-EXC	SZŰKÍTŐ EXCENTRIKUS PEHDd75/50	75/50	3	3	98	46	47
VDR075/56-EXC	SZŰKÍTŐ EXCENTRIKUS PEHDd75/56	75/56	3	3	98	47	44
VDR075/63-EXC	SZŰKÍTŐ EXCENTRIKUS PEHDd75/63	75/63	3	3	98	46	44
VDR090/50-EXC	SZŰKÍTŐ EXCENTRIKUS PEHDd90/50	90/50	3	3	97	46	43
VDR090/56-EXC	SZŰKÍTŐ EXCENTRIKUS PEHDd90/56	90/56	3.5	3	99	46	45
VDR090/63-EXC	SZŰKÍTŐ EXCENTRIKUS PEHDd90/63	90/63	3.5	3	95	46	42
VDR090/75-EXC	SZŰKÍTŐ EXCENTRIKUS PEHDd90/75	90/75	3.5	3	99	46	46
VDR110/50-EXC	SZŰKÍTŐ EXCENTRIKUS PEHDd110/50	110/50	3.5	3	101	46	41
VDR110/56-EXC	SZŰKÍTŐ EXCENTRIKUS PEHDd110/56	110/56	4.2	3	105	52	45
VDR110/63-EXC	SZŰKÍTŐ EXCENTRIKUS PEHDd110/63	110/63	4.2	3	101	50	43
VDR110/75-EXC	SZŰKÍTŐ EXCENTRIKUS PEHDd110/75	110/75	4.2	3	103	51	42.5
VDR110/90-EXC	SZŰKÍTŐ EXCENTRIKUS PEHDd110/90	110/90	4.2	3.5	100	52	40.5
VDR125/50-EX	SZŰKÍTŐ EXCENTRIKUS PEHDd125/50	125/50	4.8	3	84	34	34
VDR125/56-EX	SZŰKÍTŐ EXCENTRIKUS PEHDd125/56	125/56	4.8	3	84	34	34
VDR125/63-EXC	SZŰKÍTŐ EXCENTRIKUS PEHDd125/63	125/63	4.8	3	100	51	40
VDR125/75-EXC	SZŰKÍTŐ EXCENTRIKUS PEHDd125/75	125/75	4.8	3	101	51	42
VDR125/90-EXC	SZŰKÍTŐ EXCENTRIKUS PEHDd125/90	125/90	4.8	3.5	101.5	51	41
VDR125/110-EXC	SZŰKÍTŐ EXCENTRIKUS PEHDd125/110	125/110	4.8	4.2	103	50.5	45
VDR160/110-EXC	SZŰKÍTŐ EXCENTRIKUS PEHDd160/110	160/110	6.2	4.2	101	51	41
VDR160/125-EXC	SZŰKÍTŐ EXCENTRIKUS PEHDd160/125	160/125	6.2	4.8	102	51	44
VDR200/110-EX-HOC	SZŰKÍTŐ EXCENTRIKUS PEHDd200/110 HOSSZÚ	200/110	7.7	4.2	188.6	107	64
VDR200/125-EX-HOC	SZŰKÍTŐ EXCENTRIKUS PEHDd200/125 HOSSZÚ	200/125	7.7	4.8	189	107	60
VDR200/160-EX-HOC	SZŰKÍTŐ EXCENTRIKUS PEHDd200/160 HOSSZÚ	200/160	7.7	6.2	190	105.3	59
VDR250/200-EX-HOC	SZŰKÍTŐ EXCENTRIKUS PEHDd250/200 HOSSZÚ	250/200	9.6	7.7	235	111	102
VDR315/200-EX-HOC	SZŰKÍTŐ EXCENTRIKUS PEHDd315/200 HOSSZÚ	315/200	12.1	7.7	250	111	110
VDR315/250-EX-HOC	SZŰKÍTŐ EXCENTRIKUS PEHDd315/250 HOSSZÚ	315/250	12.1	9.6	248	110	109

Hosszútok



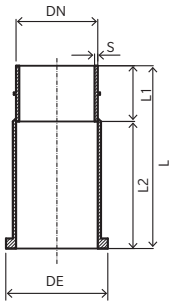

CIKKSZÁM	MEGNEVEZÉS	DN (mm)	S (mm)	DE (mm)	L (mm)	L1 (mm)	L2 (mm)
VDTOK050-HO-VC	HEG. HOSSZÚTOK VÉGELZÁRÓVAL PE	50	3	75	196.9	50.3	146.6
VDTOK075-HO-VC	HEG. HOSSZÚTOK VÉGELZÁRÓVAL PE	75	3	96	233.8	68.2	165.6
VDTOK090-HO-VC	HEG. HOSSZÚTOK VÉGELZÁRÓVAL PE	90	3.5	112	255.1	92	163.1
VDTOK110-HO-VC	HEG. HOSSZÚTOK VÉGELZ-VAL PEHD	110	4.2	133	228.8	62	166.8
VDTOK125-HO-VC	HEG. HOSSZÚTOK VÉGELZ-VAL PEHD	125	4.8	152.5	251.6	71.6	180
VDTOK160-HO-VC	HEG. HOSSZÚTOK VÉGELZ-VAL PEHD	160	6.2	183	252.7	75	177.7
VDTOK200-HO-VC	HEG. HOSSZÚTOK VÉGELZ-VAL PEHD	200	7.7	225	269.6	76.6	193

Elektrofúziós karmantyú



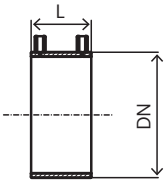

CIKKSZÁM	MEGNEVEZÉS	DN (mm)	L (mm)
VDEK040C	ELEKTROFITTING PEHD 40	50	70
VDEK050C	ELEKTROFITTING PEHD 50	50	70
VDEK056C	ELEKTROFITTING PEHD 56	56	69.6
VDEK063C	ELEKTROFITTING PEHD 63	63	74
VDEK075C	ELEKTROFITTING PEHD 75	75	70.5
VDEK090C	ELEKTROFITTING PEHD 90	90	70.4
VDEK110C	ELEKTROFITTING PEHD 110	110	80
VDEK125C	ELEKTROFITTING PEHD 125	125	79.6
VDEK160C	ELEKTROFITTING PEHD 160	160	79
VDEK200C	ELEKTROFITTING PEHD 200	200	118.5
VDEK250C	ELEKTROFITTING PEHD 250	250	124
VDEK315C	ELEKTROFITTING PEHD 315	315	134

Rögzítés

Egyszerű megfogás

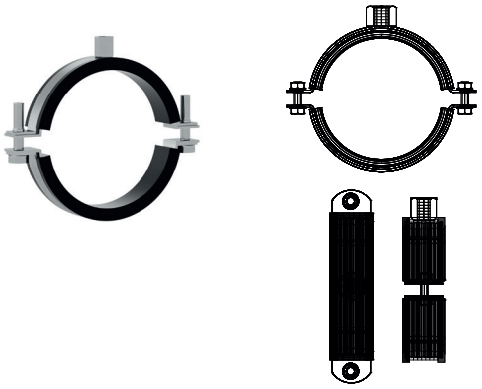

CIKKSZÁM	MEGNEVEZÉS	BILINCS TARTOMÁNY (mm)
VDEM040-T	EGYSZERU CSÖMEGFOGÁS 40 MM	40-46
VDEM050-T	EGYSZERU CSÖMEGFOGÁS 50 MM	48-53
VDEM056-U	EGYSZERU CSÖMEGFOGÁS 56 MM	60-66
VDEM063-T	EGYSZERU CSÖMEGFOGÁS 63 MM	64-71
VDEM075-T	EGYSZERU CSÖMEGFOGÁS 75 MM	75-84
VDEM090-T	EGYSZERU CSÖMEGFOGÁS 90 MM	94-104
VDEM110-T	EGYSZERU CSÖMEGFOGÁS 110 MM	109-119
VDEM125-T	EGYSZERU CSÖMEGFOGÁS 125 MM	118-125
VDEM160-T	EGYSZERU CSÖMEGFOGÁS 160 MM	150-162
VDEM200-T	EGYSZERU CSÖMEGFOGÁS 200 MM	197-207
VDEM250-T	EGYSZERU CSÖMEGFOGÁS 250 MM	269-275
VDEM315-U	EGYSZERU CSÖMEGFOGÁS 315 MM	304-321

Csúszó anya



CIKKSZÁM	MEGNEVEZÉS	MENETES SZÁR HOSSZA (mm)	ALÁTÉT (mm)
VDRCSAVM8x50	CSÚSZÓ ANYA 10,5X36X2 MM	50	25 x 2.5 mm
VDRCSAVM10x40	CSÚSZÓ ANYA 10,5X36X2 MM	40	25 x 2.5 mm

Szerelősín

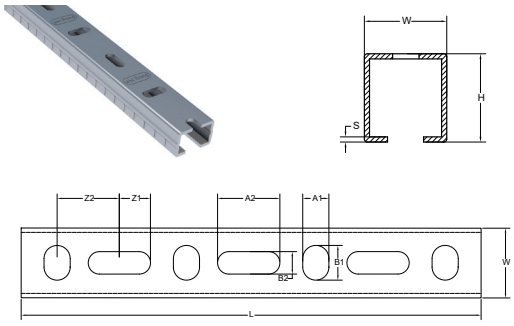

CIKKSZÁM	MEGNEVE-ZÉS	W (mm)	H (mm)	L (mm)	S (mm)	A1XB1 (mm)	A2XB2 (mm)	Z1XZ2 (mm)
VDSIN28/30-T	MPC SÍN 28/30 4 M	28	30	4000	1.75	14 x 10.5	25 x 9	12.5 x 25
VDSIN38/40-T	MPC SÍN 38/40 4 M	38	40	4000	2	12.5 x 16	25 x 9	12.5 x 25

Sínösszekötők

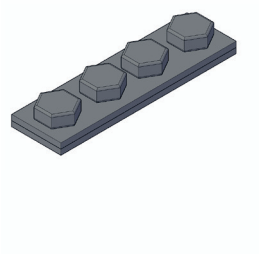

CIKKSZÁM	MEGNEVEZÉS
VDSINÖ1-U	SÍNÖSSZEKÖTŐ 28/30
VDSINÖ2-U	SÍNÖSSZEKÖTŐ 38/40

Menetes szár



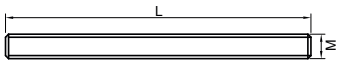

CIKKSZÁM	MEGNEVEZÉS	MÉRET M	HOSSZ L (mm)
VDMEN1M-T	MENETES SZÁR HORG. M10/1000	M10	1000

Tartó kapocs

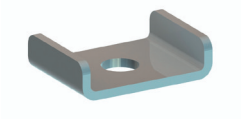

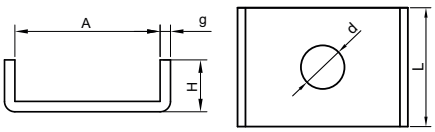

CIKKSZÁM	MEGNEVEZÉS	d (mm)	A (mm)	H (mm)	L (mm)	g (mm)
VDKAP 27/18-U	TARTÓKAPOCS PROFIL 27/18 M10	9	28	10	30	2
VDKAP38/40-T	TARTÓKAPOCS PROFIL 38/40 M10	11	39	12	30	2

Széles alátét



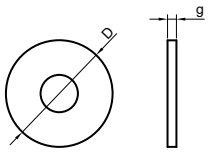

CIKKSZÁM	MEGNEVEZÉS	BELSŐ ÁTMÉRŐ (mm)	KÜLSŐ ÁTMÉRŐ (mm)	VASTAGSÁG (mm)
VDAL-T	ALÁTÉT HORG.10,5X36X2 MM	10.5	30	2.5

Anya

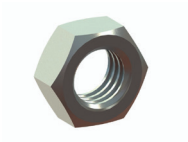

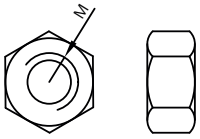

CIKKSZÁM	MEGNEVEZÉS	MÉRET M
VDANYAM8-T	HATLAPÚ-ANYA HORG.M10	M8
VDANYAM10-T	TARTÓKAPOCS PROFIL 40/60 M10	M10

Csavar

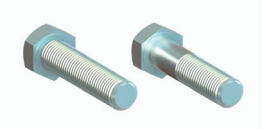



CIKKSZÁM	MEGNEVEZÉS	MÉRET M	HOSSZ L (mm)
VDCSAVM8/100	HATLAPFEJÜ CSAVAR, M8X100 5.6 HORG.	M8	30

Trapézlemez függesztő



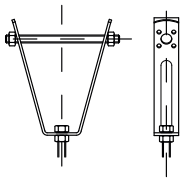

CIKKSZÁM	MEGNEVEZÉS	MÉRET M
VDTRAPFM10-T	TRAPÉZLEMEZ FÜGGESZTÉK M10	M10

PIPELIFE Hungária Kft.
4031 Debrecen, Kishegyesi út 263.
E info.hu@pipelife.com, **pipelife.hu**

wienerberger