MÜPRO

9/2020

Teljesítménynyilatkozat

az építési termék építménybe történő betervezésének és beépítésének, ennek során a teljesítmény igazolásának részletes szabályairól szóló 275/2013. (VII. 16.) Korm. rendelet 5. § (1) b bekezdésében előírtaknak megfelelően a a MÜPRO Magyarország Kft.által forgalmazott trapézlemez függesztű tűzihorganyzott kivitelben, amelyek már alkalmazásban állnak EU tagországban.

TNY Nr. tűzihorganyzott trapézlemez függesztő 20200907

1. A terméktípus egyéni azonosító kódja

Típus	Cikkszám	Csomagolási egység	Mennyiség mértékegység
M10	130195	100	darab

2. Típus-, tétel- vagy sorozatszám, vagy egyéb ilyen elem, mely az építési termék azonosítását a 11 cikk (4) bekezdésének megfelelően lehetővé teszi:

Cikkszám a terméket kísérő dokumentáción, valamint a csomagoláson

3. Az építési termék gyártó által meghatározott rendeltetése vagy rendeltetései az alkalmazandó harmonizált műszaki előírással összhangban:

Trapézlemezhez történő szerelvények rögzítéséhez. A rögzítéshez 4 mm átmérőjű tömítőszegecseket vagy 4,2 mm átmérőjű speciálisan edzett fúrócsavarokat kell használni. A maximális megengedett terhelés az adott trapézlemez vastagságától függ.

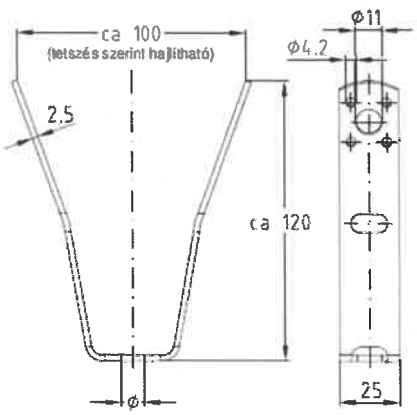



4. A forgalmazó neve, bejegyzett kereskedelmi neve, ill. bejegyzett védjegye valamint értesítési címe:

MÜPRO Services GmbH
Hessenstrasse 11
65719 Hofheim-Wallau

5. Az építési termék teljesítménye állandóságának értékelésére és ellenőrzésére szolgáló, az V. melléklet szerinti rendszer vagy rendszerek:

MÜPRO-standard szerinti gyártás ellenőrzés a 4-es rendszerhez hasonlóan

6. Harmonizált szabványok által szabályozott építési termékre vonatkozó gyártói teljesítménynyilatkozat esetén:

A dekralált termékekre európai harmonizált jogszabály, harmonizált szabvány nincs.

7. A nyilatkozat szerinti teljesítmény:

A maximális megengedett terhelés az adott trapézlemez vastagságától függ.

8. Az 1. És 2. pontban leírt termék teljesítménye megfelel a 8. pontban feltüntetett, nyilatkozat szerinti teljesítménynek.

E teljesítménynyilatkozat kiadásáért kizárólag a meghatározott gyártó a felelős.

A forgalmazó nevében és részéről aláíró személy:

i.V.

Hofheim-Wallau, 2020.09.07

i.V. Stefan Podszus,

Minőség-Manager