Teljesítménynyilatkozat

az építési termék építménybe történő betervezésének és beépítésének, ennek során a teljesítmény igazolásának részletes szabályairól szóló 275/2013. (VII. 16.) Korm. rendelet 5. § (1) b bekezdésében előírtaknak megfelelően a MÜPRO Services GmbH 65708 Hofheim-Wallau által forgalmazott kétrészes csavaros csőbilincs betét nélkül, amely már alkalmazásban áll EU tagországban.

TNY Nr. csavaros csőbilincs betét nélkül 20150126

1. A terméktípus egyéni azonosító kódja

Csatlakozó menet	Nagyság [hüvelyk]	Nagyság [mm]	Mérettartomány [mm]	Cikkszám	Csomagolási egység	Mennyiség mértékegység	Méret [mm] B	b	H1	H	V
M8/M10	⅜		14–18	151598	100	darab	50	20	39	27,5	M6 x 20
	½		19–25	151599			57		45	30,5	
	¾		26–30	151600			64		55	35,5	
	1		31–37	151601			71		61	38,5	
		40	38–42	151602			75		65	40,5	
	1¼		43–47	151603			81		71	43,5	M6 x 25
	1½		47–52	151604	50		87		76	46,0	
		57	53–57	151605			91		81	48,5	
	2		58–63	151606			100		89	52,5	
		70	64–71	151607			105		94	55,0	
	2½		72–78	151609			120	25	103	59,5	M8 x 35
		83	79–85	151610			126		109	62,5	
	3		85–90	151611			131		114	65,0	
		98	94–99	151612			142		124	70,0	
		102	99–104	151613			146		128	72,0	M8 x 40
	4		108–115	151614			157		139	77,5	
		122	118–123	151615			166		148	82,0	
		125	125–130	151616			172		154	85,0	
	5		133–140	151617			182		164	90,0	
		147	142–148	151618			191		173	94,5	
		152	148–153	151619			196		178	97,0	
		160	154–160	151620			202		184	100,0	
	6		160–169	151621			210		192	104,0	
		174	170–175	151622			218		200	108,0	

MÜPRO Services GmbH
P.O. Box 40 01 44
D-65708 Hofheim-Wallau
Hessenstr. 11
D-65719 Hofheim-Wallau

Contact
Phone: +49 6122 808-0
Fax: +49 6122 47 02
Internet: www.muepro.com
Email: info@muepro.com

Managing Director
Harald Müller, Monika Meißner
County court Frankfurt/Main
HRB 16049
Vat.-Reg.No. DE 811122816

Bank Account
Commerzbank
Acc.No.: 170 409 00
BIN: 510 800 60
IBAN: DE54 5108 0060 0017 0409 00
SWIFT-BIC: DRES DE FF 510

Frankfurter Sparkasse
Acc.No.: 200 247 891
BIN: 500 502 01
IBAN: DE55 5005 0201 0200 2478 91
SWIFT-BIC: HELADEF1822

QUALITY SYSTEM CERTIFICATION ISO 9001 DNV

MÜPRO

TELJESÍTMÉNYNYILATKOZAT

Csatlakozó menet	Nagyság [hüvelyk]	Nagyság [mm]	Mérettartomány [mm]	Cikkszám	Csomagolási egység	Mennyiség mértékegység	Méret [mm] B	b	H1	H	V
M10/M12	¾		26–30	151624	100	darab	64	20	60	40,5	M6 x 20
	1		31–37	151625			71		66	43,5	
		40	38–42	151626			75		70	45,5	
	1¼		43–47	151627			81		76	48,5	M6 x 25
	1½		47–52	151628	50		87		81	51,0	
		57	53–57	151629			91		86	53,5	
	2		58–63	151630			100		94	57,5	
		70	64–71	151631			105		99	60,0	
	2½		72–78	151633			120	25	108	64,5	M8 x 35
		83	79–85	151634			126		114	67,5	
	3		85–90	151635			131		119	70,0	
		98	94–99	151636			142		129	75,0	
		102	99–104	151637			146		133	77,0	M8 x 40
	4		108–115	151638			157		144	82,5	
		122	118–123	151639			166		153	87,0	
		125	125–130	151640			172		159	90,0	
	5		133–140	151641			182		169	95,0	
		147	142–148	151642			191		178	99,5	
		152	148–153	151643			196		183	102,0	
		160	154–160	151644			202		189	105,0	
	6		160–169	151645			210		197	109,0	
		174	170–175	151646			218		205	113,0	
		179	175–180	151647			223		210	115,5	
		190	187–194	151649	25		235		223	122,0	
		210	206–214	151650			256		243	132,0	

2. Típus-, tétel- vagy sorozatszám, vagy egyéb ilyen elem, mely az építési termék azonosítását a 11 cikk (4) bekezdésének megfelelően lehetővé teszi:

Cikkszám a terméket kísérő dokumentáción, valamint a csomagoláson

3. Az építési termék gyártó által meghatározott rendeltetése vagy rendeltetései az alkalmazandó harmonizált műszaki előírással összhangban:

Kétrészes csőbilincs melyet zajcsillapítási igény nélkül 3/8"-2 ½" és 83 mm- 210 mm között csővezetékek fixpontjaként alkalmaznak



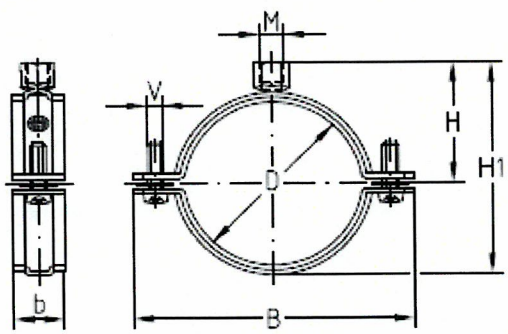

MÜPRO Services GmbH
P.O. Box 40 01 44
D-65708 Hofheim-Wallau
Hessenstr. 11
D-65719 Hofheim-Wallau

Contact
Phone: +49 6122 808-0
Fax: +49 6122 47 02
Internet: www.muepro.com
Email: info@muepro.com

Managing Director
Harald Müller, Monika Meißner
County court Frankfurt/Main
HRB 16049
Vat.-Reg.No. DE 811122816

Bank Account
Commerzbank
Acc.No.: 170 409 00
BIN: 510 800 60
IBAN: DE54 5108 0060 0017 0409 00
SWIFT-BIC: DRES DE FF 510

Frankfurter Sparkasse
Acc.No.: 200 247 891
BIN: 500 502 01
IBAN: DE55 5005 0201 0200 2478 91
SWIFT-BIC: HELADEF1822

QUALITY SYSTEM CERTIFICATION ISO 9001 DNV

MÜPRO

TELJESÍTMÉNYNYILATKOZAT

4. A forgalmazó neve, bejegyzett kereskedelmi neve, ill. bejegyzett védjegye valamint értesítési címe:

MÜPRO Services GmbH
Hessenstrasse 11
65719 Hofheim-Wallau

5. Az építési termék teljesítménye állandóságának értékelésére és ellenőrzésére szolgáló, az V. melléklet szerinti rendszer vagy rendszerek:

MÜPRO-standard szerinti gyártás ellenőrzés a 4-es rendszerhez hasonlóan

6. Harmonizált szabványok által szabályozott építési termékre vonatkozó gyártói teljesítménynyilatkozat esetén:

A dekralált termékekre európai harmonizált jogszabály, harmonizált szabvány nincs.

7. A nyilatkozat szerinti teljesítmény a csőátmérő függvényében:

Termékjellemzők

Nagyság	Max. ajánlott terhelés [N]
⅜"–2½"	1.500
83–174 mm	3.200
179–210 mm	4.000

8. Az 1. És 2. pontban leírt termék teljesítménye megfelel a 7. pontban feltüntetett, nyilatkozat szerinti teljesítménynek.

E teljesítménynyilatkozat kiállításáért a 4. pontban megadott forgalmazó a felelős.

A forgalmazó nevében és részéről aláíró személy:

Hofheim-Wallau, 26.01.2015

i. A. Stefan Podszus,
Minőség-Manager